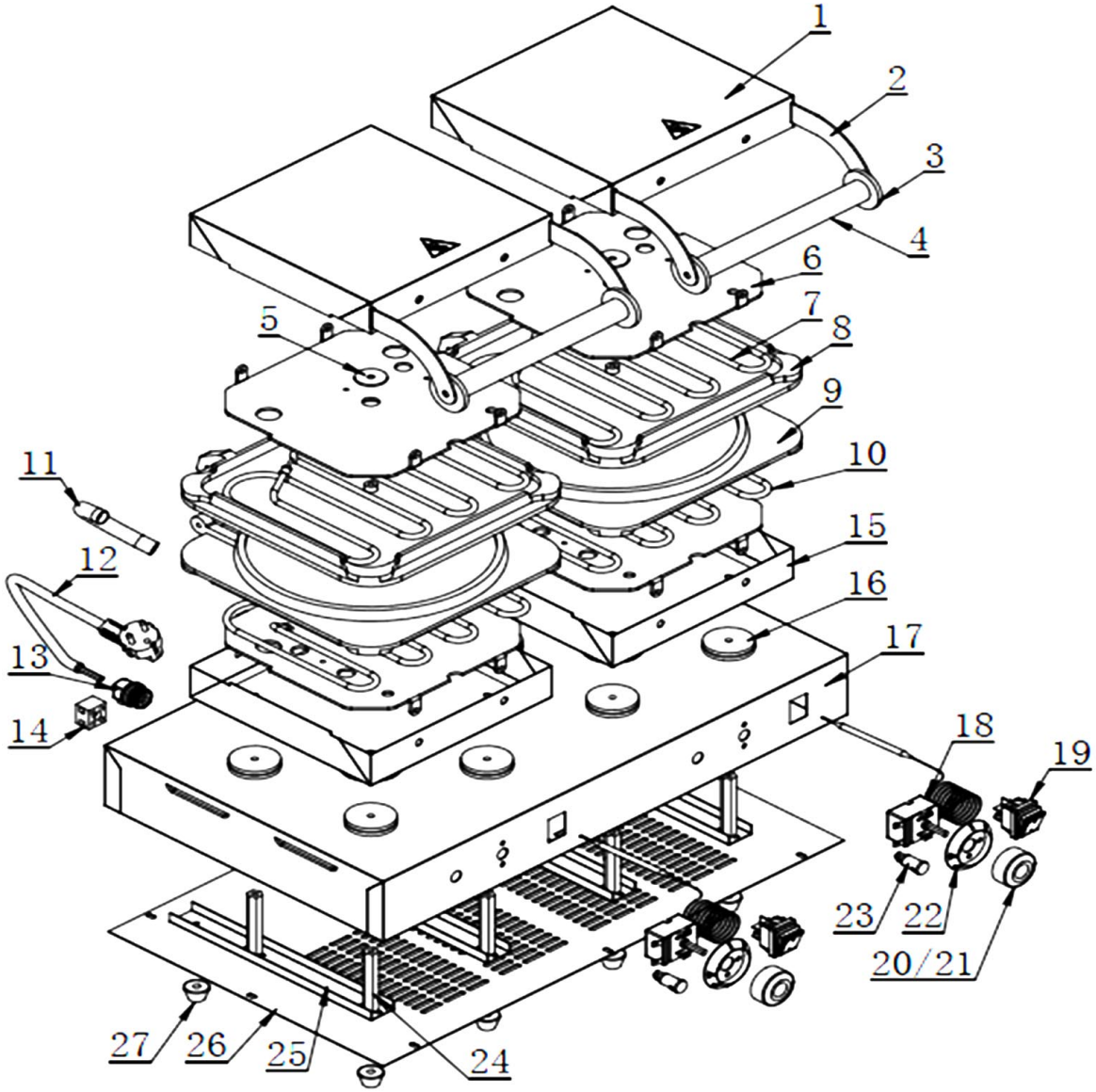

Bartscher	Waffeleisen 2HW211 Artikel-Nr.: 370191	Explosionszeichnung 09.10.2019	Seite 1/2

Pos.	Artikelbeschreibung	Description of item	Artikel Nr./Item No.
1	Gehäuse, oben	Top housing	E0802008010001
3 + 4	Griffstange	Handle bar	037016032
6	Anschlusskabel m. Stecker	Power cord with plug	E0301050006
7	Heizkörper, oben	Upper heating element	037016034
8	Backplatte oben, Herzform	Upper baking plate, heart-shaped	037016028
9	Backplatte unten, Herzform	Lower baking plate, heart-shaped	037016029
10	Heizkörper unten	Lower heating element	037016036
13	Zugentlastung	Strain relief	016240434
14	Anschlussklemme	Terminal clamp	E0301070056
18	Thermostat 250 V, 16 A	Thermostat 250 V, 16 A	A039884
19	Marquardt Schalter, 20 A grün	Marquardt switch, 20 A green	016210836
20 - 22	Knebel z. Thermostat	Knob f. thermostat	E0301110009
23	Kontrolllampe, gelb 250V, 14A	Indicator diode, yellow, 250 V,14 A	E0301130005
24	Stift	Pin	E0302201076
27	Fuß, Gummi, schwarz, D 30 x 15	Base, rubber, black, D 30 x 15	A042567